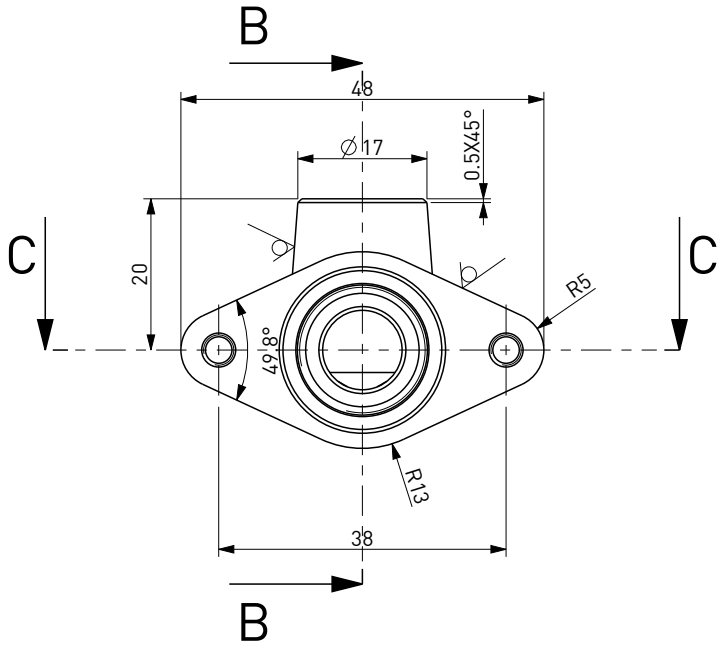

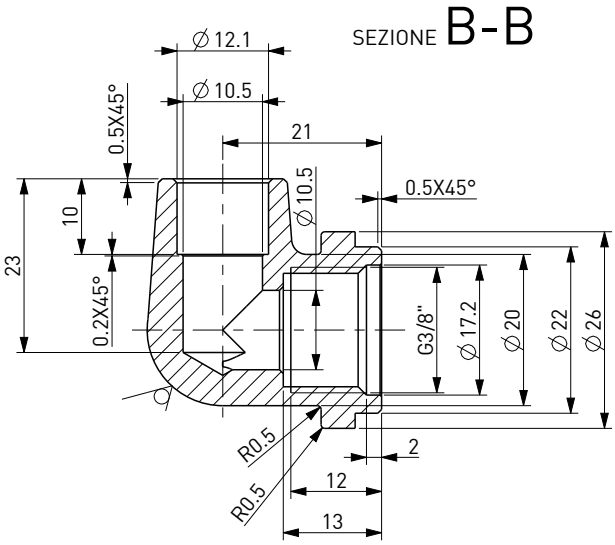

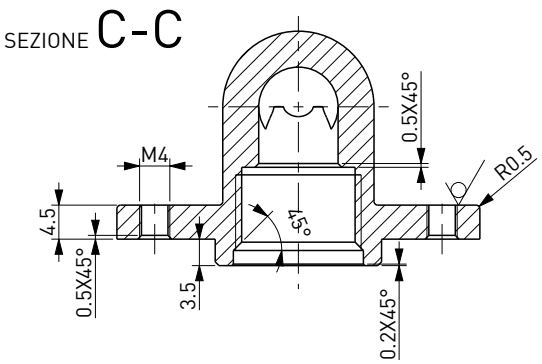

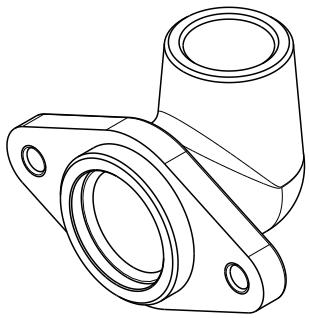

NOTE:

- FILETTO FISSAGGIO SECONDO NORMA UNI EN ISO 228/1
- THREAD CONNECTION ACCORDING UNI EN ISO 228/1

3.2

CODICE	FINITURA	NOTE
4000/40	OTTONE/BRASS	
4000/40/NC	T.E.A.	

FILE: 4000_040	DISEGNO DI PROPRIETA' RISERVATA A TUTTI GLI EFFETTI DI LEGGE	
ARCHIVIO: //		
REPARTO: MON-L	TOLLERANZE UNI EN ISO 22768-F TRANNE DOVE DIVERSAMENTE INDICATO	QUOTE IMPORTANTI
SCALA: 1:1		ESPONENTE DI MODIFICA
MATERIALE: CW617N		
NORMATIVE: UNI EN 12165		

ITALIAN MANUFACTURERS SINCE 1948

DIS.N°: 4000/40

GRUPPO

- RACCORDERIE/FITTINGS

- RACCORDO FLANGIATO A 90° - G3/8" Ø12.1
- 90° FLANGED CONNECTION- G3/8" Ø12.1

Rev.	DATA	DESCRIZIONE	DIS.	DEL.	PEZZO GREZZO Kg :	
4	02-11-2015	AGGIORNAMENTO GRAFICO/GRAPHIC UPDATE	AA	TD	PEZZO FINITO Kg : 0.076	
PRIMA EMISSIONE: 30-03-1998					DISEGNO STAMPO:	
NOTE:					FORMATO: A4	FOGLIO: 2